Laserski pisač u boji serije Lexmark CS310

Zadivljujuće boje. Pametno za posao.

CS310n/dn

Višefunkcijski laserski pisač u boji serije Lexmark CS310 radi kao nijedan drugi. Uz usklađivanje boja PANTONE® i druge funkcije koje obično nalazimo na većim, vrhunskim sustavima, ovaj povoljni stolni sustav pomoći će Vašoj tvrtki zasjati profesionalnim rezultatima. *Želite primijeniti funkcije obostranog ispisivanja? Nabavite CS310dn.*

Boja | Do 23 str./min | Mreža | Eko postavke rada | Unison™ TONER

Fantastične boje. Brzina.

Isporučuje bogat i dosljedan ispis koji će znatno unaprijediti vašu robnu marku, prodajne i prezentacijske materijale. Brže i pouzdanije nego ikada, pa će i Vaši timovi zadržati svoju visoku produktivnost.

Sloboda ispisa u pokretu - Sposobnost profesionalnog uredskog ispisa omogućuje uštedu vremena i novca koje biste inače potrošili na skupo ispisivanje kod vanjske tvrtke za ispis.

Profesionalno usklađivanje boja - Tehnologija zamjene boja tvrtke Lexmark i kalibracija PANTONE® omogućuju jednostavno i dosljedno stvaranje slike preciznim usklađivanjem boja.

Grafički prikazi visoke razlučivosti - Uz pravu razlučivost do 1200x1200 dpi slike i grafički prikazi ostat će oštri. Toner Unison™ tvrtke Lexmark također osigurava dosljednu kvalitetu.

Superbrz i tih rad - Brzo ispišite ili kopirajte do 23 crno-bijelih stranica ili stranica u boji u minuti. Prvu stranicu u boji možete ispisati već za samo 11 sekundi.

Odradite više posla. Bez napora.

Stvorite sve na licu mjesta, od trgovačkih oznaka do prezentacija za klijente. Značajke kao što su jednostavna i čitljiva upravljačka ploča, velika izlazna ladica i druge funkcije omogućuju munjevito brz ispis.

Pouzdani rezultati - Jednostavno ispisujte 5.000 stranica mjesečno uz manje problema s održavanjem zahvaljujući našem suvremenom upravljanju papirom.

Obavljajte velike zadatke bez prekida - Uz ulazni kapacitet do 900 listova i mogućnost upotrebe spremnika s tonerom većeg kapaciteta, nećete morati stalno dodavati papir i mijenjati spremnike.

Brz ispis složenih dokumenata - Ispisujte dokumente s grafičkim prikazima i slikama bez puno muke uz 256 MB nadogradive memorije i brzim procesorom s dvije jezgre.

Inovativni toner koji optimizira rezultate rada - Postignite sjajne rezultate rada sa sustavom uz Lexmarkov toner Unison™ koji pruža dosljednu kvalitetu slike, od prve do posljednje.

Prilagodljiv. Siguran. Štedite i novac.

Namijenjeni kao pomoć u brzom odgovoru na promjenjive poslovne potrebe, naši ekološki prihvatljivi sustavi mogu Vam pružiti prednost pred konkurencijom usmjerenim radnim procesom i učinkovitom kontrolom troškova.

Ispisujte bilo gdje i u bilo kojem trenutku[6] - S ovim sustavom možete ispisivati sa stolnih računala, kao i s mobilnih uređaja s mogućnošću pokretanja odgovarajućih aplikacija.

Bolje upravljanje zadacima ispisa - Iskoristite pametne funkcije poput čekanja zadatka, prilagodljivog slanja poruka i programabilnih upozorenja.

Uživajte u zaštiti na razini organizacije - Provjerite rad zaposlenika i zaštitite osjetljive podatke pomoću standardnih mrežnih sigurnosnih protokola.

Štedite resurse i planet. - Funkcija spajanja trenutačnim zagrijavanjem, ugrađeno obostrano ispisivanje[8], kao i tihi, ekološki način rada i način hibernacije smanjuju buku te štede papir i energiju.

LEXMARK™

Laserski pisač u boji serije Lexmark CS310

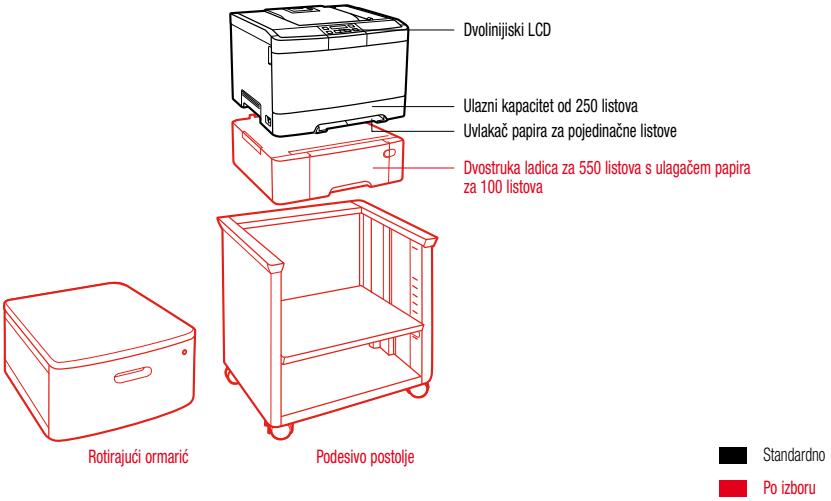

Tehničke karakteristike proizvoda	Lexmark CS310n	Lexmark CS310dn
Ispisivanje		
Ekran	16 znakovni, 2-linijski All Points Addressable (APA) LCD ekran s pozadinskim osvjetljenjem	
Brzina ispisa: Do[4]	mono: 23 stranica u minuti / u boji: 23 stranica u minuti	
Vrijeme do ispisa prve stranice	mono: 10 sekundi / u boji: 11 sekundi	
Rezolucija ispisa	mono: 1200 x 1200 dpi, 4800 Color Quality (2400 x 600 dpi) / u boji: 1200 x 1200 dpi, 4800 Color Quality (2400 x 600 dpi)	
Memorija / Procesor	Standardno: 256 MB / maksimalno: 2304 MB / Procesor: Dual Core, 800 MHz	
Hard Disk	Nije dostupno	
Preporučeni mjesečni ispis[2]	500 - 5000 stranica	
Maksimalni mjesečni ispis: Do[3]	60000 stranica mjesečno	
Potrošni materijal[5]		
Kapaciteti laserskih spremnika	Spremnici s crnim i tonerom u boji (CMYK) za 1.000[1] stranica, Spremnici velikog kapaciteta s tonerom u boji (CMY) za 3.000[1] stranica, Spremnik velikog kapaciteta s crnim tonerom za 4.000[1] stranica	
Spremnik/spremnici s tonerom koji dolaze s	Starter spremnici s crnim i tonerom u boji (CMYK) Return Program za 750[1] stranica	Starter spremnici s crnim i tonerom u boji (CMYK) Return Program za 1.400[1] stranica
Rukovanje papirom		
Standardi vezani uz papir	Uvlakač papira za pojedinačne listove, Izlazna polica za 125 listova, Ulazni kapacitet od 250 listova	Izlazna polica za 125 listova, Ulazni kapacitet od 250 listova, Uvlakač papira za pojedinačne listove, Integrirani obostrani ispis
Dodatne opcije vezane uz papir	Dvostruka ladica za 550 listova s ulagačem papira za 100 listova	
Kapaciteti ulaza za papir: Do	Standardno: 250+1 listova 75 g/m2 / maksimalno: 900+1 listova 75 g/m2	
Kapaciteti izlaza za papir: Do	Standardno: 125 listova 75 g/m2 / maksimalno: 125 listova 75 g/m2	
Podržani tipovi medija	Pogledajte Card Stock & Label Guide, Prozirne folije, Card Stock, Papirnate naljepnice, Običan papir	
Podržane veličine medija	Oficio, Universal, Letter, Legal, A4, Folio, Executive, A5, JIS-B5	
Opće[7]		
Standardni priključci	Ethernet 10/100BaseTX (RJ-45), uz podršku za 1000Base-T, USB 2.0 Hi-Speed certificirano sučelje (Tip B)	USB 2.0 Hi-Speed certificirano sučelje (Tip B), Ethernet 10/100BaseTX (RJ-45), uz podršku za 1000Base-T
Dodatni mrežni priključci / Dodatni lokalni priključci	MarkNet N8352 802.11b/g/n Wireless	
Razina buke prilikom	Ispis : 48 dBA	
Osnovno jamstvo	1-Year Onsite Service	
Dimenzije (mm - V x Š x D) / Masa (kg)	291 x 442 x 407 mm / 20.1 kg	291 x 442 x 407 mm / 20.3 kg

[1] Prosječni neprekinuti crni ili neprekinuti kompozitni CMY deklarirani kapacitet spremnika do tog broja standardnih stranica u skladu s normom ISO/IEC 19798. [2] "Recommended Monthly Page Volume" is a range of pages that helps customers evaluate Lexmark's product offerings based on the average number of pages customers plan to print on the device each month. Lexmark recommends that the number of pages per month be within the stated range for optimum device performance, based on factors including: supplies replacement intervals, paper loading intervals, speed, and typical customer usage. [3] "Maximum Monthly Duty Cycle" is defined as the maximum number of pages a device could deliver in a month using a multishift operation. This metric provides a comparison of robustness in relation to other Lexmark printers and MFPs. [4] Brzine ispisa i kopiranja mjere se u skladu sa standardima ISO/IEC 24734 i ISO/IEC 24735 (ESAT). Više informacija na: www.lexmark.com/ISOspeeds [5] Proizvod funkcionira samo sa zamjenskim spremnicima namijenjenim uporabi na određenom zemljopisnom području. Posjetite www.lexmark.com/regions za više informacija. [6] Više informacija o mobilnim rješenjima tvrtke Lexmark potražite na: lexmark.com/mobile [7] Pisači se prodaju pod određenim licencnim/ugovornim uvjetima. Posjetite www.lexmark.com/printerlicense i potražite dodatne informacije. [8] Modeli s obostranim ispisivanjem sukladni su sa standardom ENERGY STAR, samo CS310dn.

Unison je robna marka tvrtke Lexmark International, Inc. AirPrint i AirPrint zaštitni znak su robne marke tvrtke Apple Inc. PANTONE® je registrirana robna marka tvrtke Pantone, Inc. Informacije iz ovog dokumenta su podložne promjenama bez prethodne obavijesti. ENERGY STAR® je registrirana robna marka u Sjedinjenim Američkim Državama. Sve druge robne marke su vlasništvo njihovih vlasnika. Lexmark ime i Lexmark znak s rombom su robne marke tvrtke Lexmark International, Inc., registrirane u Sjedinjenim Američkim Državama i/ili drugim zemljama.