Lexmark MX810-, MX811- og MX812-serien med sort/hvitt multifunksjonsskrivere

Bygd for topp ytelse.

Dette er stjernen blant våre toppmodeller. Spar tid med MX810-serien takket være en lynrask prosessor og raske utskrifts-, kopierings- og skannehastigheter. Ved hjelp av produktivitetsløsninger kan du effektivisere din bedrift. *Trenger du en raskere modell? Da velger du MX811 eller MX812.*

Opptil 66 spm

10,2 tommers berøringsskjerm

Sikkerhet

Etterbehandlingsfunksjon

Unison TONER

MX81x dfe med to ekstra 550 arks matere

Økt hastighet gir økt produktivitet.

Få mer gjort og oppfyll dine forventninger. Skreddersy din skriver med tilbehør og skriv ut profesjonelle dokumenter.

Raskere håndtering - Oppnå høyere utskrifts-, skanne- og kopieringshastighet ved hjelp av 3 GB oppgraderbart minne, tokjerneprosessor på 800 MHz og Gigabit Ethernet.

Pålitelig og høy ytelse - Nå er det enkelt å skrive ut eller kopiere opptil 35 000 sider per måned takket være det nyeste innen parpirbehandling.

God arbeidsflyt - Med en maksimal inntakskapasitet på opptil 2 750 ark og en tonerkassett med ekstra høy kapasitet, trenger du ikke legge inn papir eller bytte kassett så ofte.

Få arbeidet gjort raskt - Oppnå utskrifts- og kopieringshastigheter fra 52 til 60 sider per minutt, skriv ut den første siden på bare 4,4 sekunder og skann et tosidig dokument i én operasjon. Vil du skrive ut eller kopiere opptil 66 sider per minutt? Da velger du MX812.

Profesjonelt inntrykk. Intelligent skriver.

Det er ganske enkelt å bruke en multifunksjonsskriver. Spar tid og skriv ut profesjonelle dokumenter raskt ved hjelp av den lettleselige berøringsskjermen.

Stor berøringsskjerm - Naviger deg gjennom forhåndsinstallerte løsninger for arbeidsflyt med en fargeberøringsskjerm på 10,2 tommer.

Full kontroll - Forhåndsvis og gjør endringer på holdte jobber slik at du bare skriver ut sidene du trenger. Velg utskrift av flere bilder på én side eller velg tosidig utskrift for å spare papir.

Skriv ut på en rekke forskjellige medier - Få mer gjort og spar papir ved hjelp av innebygd tosidig utskrift og evnen til å skrive ut på forskjellige materialer.

Nyskapende toner som optimaliserer ytelsen - Få bedre systemytelse med Lexmarks Unison™-toner, som gir kontinuerlig bildekvalitet fra første til siste utskrift.

Intelligent arbeidsflyt. Sikker utforming.

De forhåndsinstallerte løsningene forenkler arbeidsprosessene og øker produktiviteten. Avanserte sikkerhetsfunksjoner gir maksimal beskyttelse av sensitive data.

Skriv ut når som helst og hvor som helst[6] - Ved hjelp av dette systemet kan du skrive ut fra stasjonære maskiner og mobile enheter.

Enklere hverdag - Våre forhåndsinstallerte løsninger fungerer på samme måte som mobilapplikasjoner. Berør skjermen og naviger deg gjennom snarveier til å skanne, skrive ut, kopiere eller sende faks, e-post og andre dokumenter.

Høyt sikkerhetsnivå - Hold kontroll på de ansattes tilganger og beskytt sensitive data ved hjelp av standardprotokoller for nettverkssikkerhet, datakryptering og diskrensingsfunksjoner.

Identifiser mulige trusler - Spor mer enn 100 variabler og hendelser. Ved å loggføre brukeraktivitet kan ditt system varsle om inntregning i sanntid.

LEXMARK™

Lexmark MX810-, MX811- og MX812-serien med sort/hvitt multifunksjonsskrivere

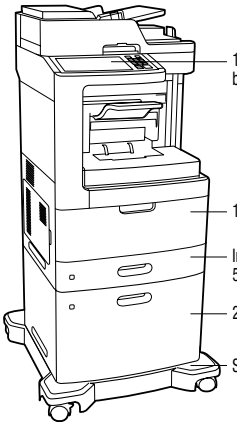

MX810/811/812dxfe

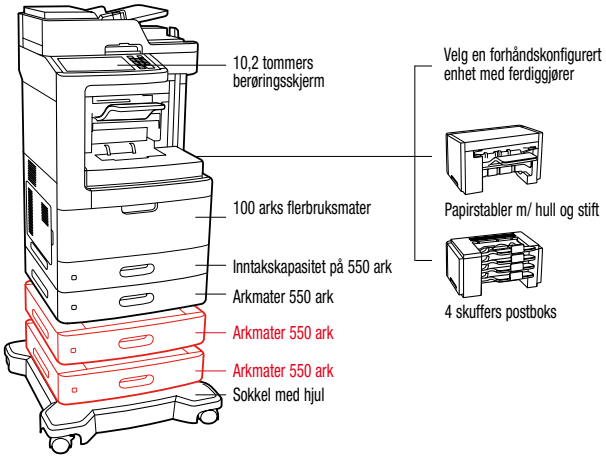

MX810/811/812dfe

Standard

Tilleggsutstyr

Produktspesifikasjoner	Lexmark MX810dfe / MX810dxfe	Lexmark MX811dfe / MX811dxfe	Lexmark MX812dfe / MX812dxfe
Utskrift			
Funksjon	Utskrift, Nettverks-skann, Faks, Kopi, Fargeskann		
Brukerpanel	Lexmark e-Task 10,2-tommer (25,9 cm) farge pekeskjerm		
Utskriftshastighet: Opptil[4]	Sort: 52 sider per minutt	Sort: 60 sider per minutt	Sort: 66 sider per minutt
Tid til første utskriftsside	Sort: 4.8 sekunder	Sort: 4.4 sekunder	Sort: 4.0 sekunder
Utskriftskvalitet	Sort: 600 x 600 dpi, 2400 Image Quality, 1200 x 1200 dpi, 1200 Image Quality		
Minne / Prosessor	Standard: 1024 MB / Maksimum: 3072 MB / Prosessor: Dual Core, 800 MHz		
Harddisken	Inkludert i konfigurasjonen		
Anbefalt månedlig sidevolum[2]	5000 - 35000 Sider		
Maksimal belastning på en måned: Opptil [3]	300000 sider pr. måned		
Kopi			
Kopihastighet: Opptil[4]	Sort: 52 kopisider i minuttet	Sort: 60 kopisider i minuttet	Sort: 66 kopisider i minuttet
Tid til første kopiside	Sort: 4.5 sekunder	Sort: 4.2 sekunder	Sort: 4 sekunder
Farge Skanning			
Skannertype / ADF Scan	Skanner m/ glassplate og automatisk arkmater / DADF (tosidig skanning, enkelpassering) / 150 ark på 75 g/m2		
Tosidig skannerhastighet: Opptil	A4, sort/hvitt: 70 / 72 enkelt-sider i minuttet - A4, farger: 66 / 68 enkelt-sider i minuttet		
Skannerhastighet: Opptil	A4, sort/hvitt: 67 / 70 enkelt-sider i minuttet - A4, farger: 67 / 70 enkelt-sider i minuttet		
Skanneroppløsning	600 X 600 ppi (sort), 300 X 300 ppi (farger)		
Faks			
Modemhastighet	ITU T.30, V.34 Half-Duplex, 33.6 Kbps		
Rekvisita[5]			
Kapasitet for laserkassetter	6 000[1]-siders tonerkassett, 45 000[1]-siders tonerkassett med ekstra høy kapasitet, 25 000[1]-siders tonerkassett med høy kapasitet	6 000[1]-siders tonerkassett, 45 000[1]-siders tonerkassett med ekstra høy kapasitet, 25 000[1]-siders tonerkassett med høy kapasitet	25 000[1]-siders tonerkassett med høy kapasitet, 45 000[1]-siders tonerkassett med ekstra høy kapasitet, 6 000[1]-siders tonerkassett
Beregnet kapasitet for bildeenhet: Opptil	100000 sider, basert på 3 gjennomsnitts brev/A4-størrelse per utskriftsjobb og ''5% dekningsgrad		
Toner[(c)] levert med produkt	25 000[1] siders returprogram-tonerkassett		
Papirbehandling			
Inkludert papirhåndtering (dfe)	Integrert tosidigenhet, 550-arks skuff, 550-arks utskuff, Stifteferdiggjører, Inntakskapasitet på 550 ark, 100-arks flerbruksmater	Stifteferdiggjører, Inntakskapasitet på 550 ark, 100-arks flerbruksmater, 550-arks utskuff, Integrert tosidigenhet, 550-arks skuff	Integrert tosidigenhet, 550-arks skuff, 550-arks utskuff, Stifteferdiggjører, Inntakskapasitet på 550 ark, 100-arks flerbruksmater
Inkludert papirhåndtering (dxfe)	Stifteferdiggjører, Inntakskapasitet på 550 ark, 100-arks flerbruksmater, 550-arks utskuff, Integrert tosidigenhet, 2100-arks skuff		
Valgfri papirhåndtering	dfe : 550-arks mater -- dxfe : Gjelder ikke		
Papirkapasitet inn, standard: Opptil (dfe)	Standard: 1200 ark på 75 g/m2 / Maksimum: 2300 ark på 75 g/m2		
Papirkapasitet inn, standard: Opptil (dxfe)	Standard: 2750 ark på 75 g/m2 / Maksimum: 2750 ark på 75 g/m2		
Papirkapasitet ut: Opptil	Standard: 1050 ark på 75 g/m2 / Maksimum: 1050 ark på 75 g/m2		
Støttede mediastørrelser	Mer informasjon i "Card Stock & Label Guide", Kartong, Tokomponent-etiketter, Konvolutter, Integrerte etiketter, Papir-etiketter, Vanlig papir, Transparenter		
Håndterer papirstørrelse	A6, Oficio, 10-konvolutt, 7 ¾-konvolutt, 9-konvolutt, A4, A5, B5-konvolutt, C5-konvolutt, DL-konvolutt, Universal, Statement, Letter, Legal, JIS-B5, Folio, Executive		
General			
Standard tilkoblinger	En intern ledig kortplass, Gigabit Ethernet (10/100/1000), USB 2.0 spesifikasjonssertifisert, høyhastighet (type B), USB 2.0 spesifikasjon høyhastighets sertifisert port (type A), bak, Frontmontert USB 2.0-spesifikasjon Hi-Speed-sertifisert port (type A)		
Nettverkstilkoplinger (ekstrautstyr) / Lokale tilkoplinger (ekstrautstyr)	Intern MarkNet N8350 802.11b/g/n trådløs / Intern RS-232C seriell, Intern 1284-B toveis parallell		
Støynivå, under drift	Utskrift : 55 dBA / Kopiering : 55 dBA / Skanning : 57 dBA	Utskrift : 55 dBA / Kopiering : 56 dBA / Skanning : 57 dBA	Utskrift : 56 dBA / Kopiering : 56 dBA / Skanning : 57 dBA
Garanti	1-Year Onsite Service		
Størrelse (tommer - H x B x L) / Vekt (kg)	dfe : 1133 x 663 x 734 mm / 87.6 kg -- dxfe : / 100.0 kg		

Gå til www.lexmark.com hvis du vil ha mer informasjon om Lexmarks MX810-, MX811- og MX812-modeller.

[1] Gjennonsnittlig antall sider er oppgitt i samsvar med ISO / IEC 19752. [2] Anbefalt månedlig sidevolum er et antall sider som hjelper kundene til å vurdere Lexmarks produkttilbud basert på det gjennomsnittlige antallet sider kundene har tenkt å skrive ut på enheten hver måned. Lexmark anbefaler at antallet sider i måneden holdes innenfor det angitte intervallet av hensyn til at enheten skal fungere optimalt, basert på faktorer som f.eks.: etterfyllingsintervaller for rekvisita og papir, hastighet og typisk kundebruk. [3] Månedlig toppverdi defineres som det maksimale antallet sider en enhet kan levere i løpet av en måned. Dette måltallet gir muligheten til å sammenlikne enhetens robusthet med andre skrivere og multifunksjonsmaskiner fra Lexmark. [4] Utskrifts- og kopieringshastighet målt i samsvar med henholdsvis ISO/IEC 24734 og ISO/IEC 24735 (ESAT). For mer informasjon kan du se: www.lexmark.com/ISOspeeds [5] Produktet fungerer bare med erstatningspatroner som er beregnet for bruk i et bestemt geografisk område. Se www.lexmark.com/regions for nærmere opplysninger. [6] For mer informasjon om Lexmarks mobile løsninger, se: lexmark.com/mobile

Unison er et varemerke for Lexmark International, Inc. AirPrint og AirPrint-logoen er Apple Computer, Inc. varemerker. Informasjonen i dette dokumentet kan endres uten nærmere varsel. ENERGY STAR® er et USA-registrert merke. Andre varemerker tilhører de respektive eiere. Lexmark og Lexmark med diamantmerket er Lexmark International, Inc. varemerker, registrert i de forente stater og/eller andre land.