Lexmark MS310 Series monokróm lézernyomtató

Kényelmes nyomtatás. Kompakt kialakítás.

A Lexmark MS310 Series nyomtató gyorsaságot, megbízhatóságot és kényelmet nyújt egy kompakt kialakításban. Növelheti a termelékenységet, és megtakaríthat időt azzal, hogy az első oldal kinyomtatásához csak 6,5 másodperces bemelegedési idő szükséges. *Hálózati működésre is szüksége van? Válassza az MS310dn típust.*

MS310d/dn

Akár 33 oldal/perc | Hálózat | Kétoldalas | Eco mód | Unison TONER

Teljesítményre hangolva. Nyomtatásra készen.

Ne tévessze meg a méret. A MS310 Series színes Lexmark lézernyomtatók gyors, jó minőségű, professzionális nyomtatást tesznek lehetővé helytakarékos kialakításban.

Összetett dokumentumok gyors gyomtatása - A 128 MB-os memóriának, valamint az erőteljes, 800 MHz-es kétmagos processzornak köszönhetően az ábrákat és képeket tartalmazó dokumentumok is könnyedén nyomtathatók.

Megbízható teljesítmény - Korszerű papírkezelési megoldásunknak köszönhetően havonta akár 2500 oldalt is nyomtathat, továbbá kevesebb karbantartási problémát tapasztalhat.

Feladatok végrehajtása megszakítás nélkül - Az akár 850 lapos bemeneti kapacitásnak köszönhetően ritkábban kell papírt betöltenie.

A feladat gyorsabb elvégzése - Élvezze a percenként akár 33 oldalas nyomtatási sebességet és az első oldal kinyomtatásához szükséges mindössze 6,5 másodperces bemelegedési időt.

Professzionális nyomatok. Oktatás nélkül.

Gyorsaság a kezdetektől: az MS310 Series nyomtatók lenyűgöző sebessége révén bármilyen nyomtatási feladat gyorsan elvégezhető.

Gyors beállítás - Az utasítások egyszerűek. A rendszer perceken belül beállítható és működtethető.

Nagy felbontású grafikák - Az akár 1200 x 1200 dpi felbontással a képek és grafikák mindig élesek lehetnek. A Lexmark Unison™ tonerkazetta biztosítja az állandó minőséget is.

Könnyen olvasható kezelőpanel - Kísérje figyelemmel feladatait a fényes, könnyen olvasható LED kezelőpanel segítségével.

Innovatív, teljesítményoptimalizáló tonerkazetta - A nyomtatórendszer nagyobb teljesítménye érhető el a Lexmark Unison™ tonerkazettájával, mely az első nyomattól az utolsóig ugyanazt a képminőséget biztosítja.

Még több elvégzett munka. Erőfeszítés nélkül.

A munkafolyamatot leegyszerűsítő, környezetbarát nyomtatóink segítségével gyorsan reagálhat a változó üzleti igényekre.

Segítse a dolgozókat, hogy több munkát végezhessenek el - Rendszerünk gyorsabban el tudja végezni a hálózati nyomtatási feladatokat, így csapata produktív maradhat. Szabványos Ethernet-hálózathoz keres megoldást? Válassza az MS310dn típust.

Élvezze a vállalati szintű biztonságot - Ellenőrizheti az alkalmazottak általi használatot, és a szabványos hálózati biztonsági protokolloknak köszönhetően a bizalmas adatokat is megvédheti.

Takarékoskodjon az erőforrásokkal, és mentse meg a bolygót - Az azonnal bemelegedő beégetőműnek, a beépített kétoldalas nyomtatási funkciónak, valamint a Csendes, a Hibernált és a Gazdaságos üzemmódnak köszönhetően minimálisra csökkenthető a zaj, illetve papír és energia takarítható meg.

Nyomtatás bármikor, bárhol[6] - Ezzel a rendszerrel egyaránt nyomtathat asztali számítógépekről és a megfelelő alkalmazásokat futtató mobileszközökről is.

LEXMARK™

Lexmark MS310 Series monokróm lézernyomtató

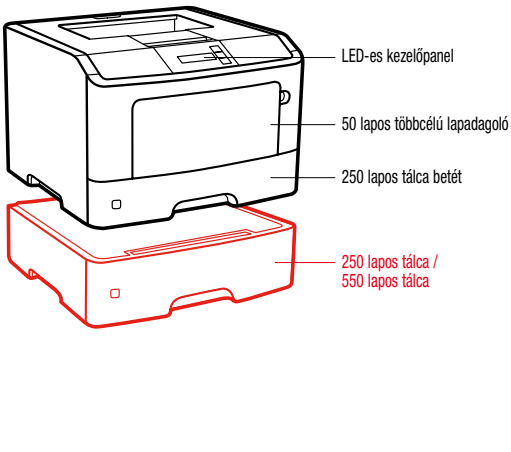

Termékjellemzők	Lexmark MS310d	Lexmark MS310dn
Nyomtatás		
Nyomtatási sebesség: Akár[4]	fekete: 33 lap/perc	
Első oldal kinyomtatási ideje	fekete: 6.5 másodperc	
Nyomtatás felbontása	fekete: 600 x 600 dpi, 1200 Image Quality, 1200 x 1200 dpi, 2400 Image Quality	
Memória / Processzor	alapkiépítés: 128 MB / maximális: 128 MB / Processzor: Dual Core, 800 MHz	
Merevlemez	Nem elérhető	
Javasolt havi terhelés[2]	500 - 2500 lap	
Maximális havi terhelhetőség: akár[3]	50000 lap/hónap	
Kellékanyag[5]		
Lézerkazetta nyomtatható oldalainak száma	5 000[1] oldalas nagy kapacitású fekete festékkazetta, 1 500[1] oldalas kapacitású festékkazetta	1 500[1] oldalas kapacitású festékkazetta, 5 000[1] oldalas nagy kapacitású fekete festékkazetta
Képalkotó egység becsült kapacitása: akár	60000 oldal, nyomtatási feladatonként átlag 3 letter/A4 oldallal és 5% fedettséggel számolva	
A termékkel szállított festék(ek)	1 500[1]-oldalas Return Program festékkazetta	
Papírkezelés		
Papír kezelés, alapkiépítés	250 lapos bemenet, 150 lapos kimeneti tároló, 50 lapos többcélú lapadagoló, Beépített duplex egység	Beépített duplex egység, 150 lapos kimeneti tároló, 250 lapos bemenet, 50 lapos többcélú lapadagoló
Opció papír kezelési	250 lapos tálca, 550 lapos tárható tálca, 2100 lapos tálca	2100 lapos tálca, 250 lapos tálca, 550 lapos tárható tálca
Bemeneti lapkapacitás: Akár	alapkiépítés: 300 75 g/m2-es lapok / maximális: 850 75 g/m2-es lapok	
Kimeneti lapkapacitás: Akár	alapkiépítés: 150 75 g/m2-es lapok / maximális: 150 75 g/m2-es lapok	
Támogatott média típusok	Keresse a Card Stock & Label Guide-ot, Fólia, Kártyaköteg, Papír cimke, Boríték, Normál papír	Papír cimke, Normál papír, Fólia, Keresse a Card Stock & Label Guide-ot, Kártyaköteg, Boríték
Támogatott média méretek	A6, 10 boríték, Universal, Statement, Letter, Legal, JIS-B5, Folio, Executive, DL boríték, A5, A4, 9 boríték, 7 3/4 boríték, Oficio	DL boríték, Executive, Folio, JIS-B5, Legal, Letter, Statement, Universal, Oficio, A6, A5, 10 boríték, 7 3/4 boríték, 9 boríték, A4
Általános		
Szabványos portok	Centronics IEEE 1284 kétirányú párhuzamos, Nagysebességű USB 2.0-tanúsított (Type B) csatlakozó	Ethernet 10/100BaseTX (RJ-45), használható az 1000Base-T típussal is, Nagysebességű USB 2.0-tanúsított (Type B) csatlakozó, Centronics IEEE 1284 kétirányú párhuzamos
Opcionális hálózati portok / Opcionális portok	Külső MarkNet™ N7000e Fast Ethernet (USB), Külső MarkNet™ N7002e Fast Ethernet (parallel), Külső MarkNet™ N7020e Gigabit Ethernet	MarkNet N8352 802.11b/g/n vezeték nélküli, Külső MarkNet™ N7020e Gigabit Ethernet
Zajszint, működés közben	Nyomtatás : 53 dBA	
Garancia	1-Year Return-to-Base Service	
Méret (hüvelyk - magasság x szélesség x mélység) / Súly (kg)	263 x 399 x 382 mm / 14.0 kg	

[1] A nyomtatható oldalak átlagos számának közlése az ISO/IEC 19752 szabványnak megfelelően történik. [2] A javasolt havi terhelhetőség egy oldaltartomány, ami a felhasználónak segít eligazodni a Lexmark termékkínálatában az alapján, hogy átlagosan havonta hány oldalt tervez nyomtatni az eszközzel. A Lexmark a kellékcsere időszakok, papírfeltöltési időszakok, sebesség és a tipikus felhasználói szokások alapján javasolja, hogy a havi nyomatszám az optimális működés érdekében ezen ajánlott tartományban legyen. [3] A maximális havi terhelhetőség a készülékkel egy hónapban több munkafásiban kinyomtatható maximális oldalszámra utal. E mérőszám a terhelhetőséget mutatja más Lexmark nyomtatókhoz és MFP-khez képest. [4] A nyomtatási és másolási sebesség meghatározása az ISO/IEC 24734 és az ISO/IEC 24735 szabvány szerint történt (ESAT). További információért lásd: www.lexmark.com/ISOspeeds [5] A termék csak a meghatározott földrajzi területen való használatra tervezett cserekazettákkal működik. A részletekért látogasson el a www.lexmark.com/regions webhelyre. [6] A Lexmark mobilnyomtatási megoldásokkal kapcsolatos további tájékoztatásért lásd: lexmark.com/mobile

Az Unison a Lexmark International, Inc. védjegye. AirPrint and the AirPrint logo are trademarks of Apple Inc. Az e dokumentumban foglalt információk előzetes értesítés nélkül változhatnak. Az ENERGY STAR® az Amerikai Egyesült Államokban bejegyzett védjegy. Az összes többi védjegy annak jogos tulajdonosát illeti. A Lexmark és a Lexmark a gyémánt jellel a Lexmark International, Inc. Amerikai Egyesült Államokban és/vagy más országokban bejegyzett védjegye.