Lexmark CX510-serien fargemultifunksjonsskrivere

Fantastiske farger. Alle funksjoner.

Lexmark CX510-serien har PANTONE®-fargetilpasning og raske utskrifts-, faks-, kopierings- og skannehastigheter. I tillegg leveres den med produktivitetsløsninger slik at du kan effektivisere din bedrift. *Vil du ha større datakapasitet? Da velger du CX510dhe. Vil du ha større papirkapasitet? Da velger du CX510dthe.*

CX510de

Farge | Opptil 30 spm | 7 tommers berøringsskjerm | Løsninger | Faks | Unison™ TONER

Nøyaktige farger som egner seg for ditt varemerke.

Forbedre inntrykket av bedriftens logo-, salgs- og presentasjonsmaterialer med omfattende og konsekvente fargeutskrifter. CX510-serien er raskere og mer pålitelig enn noen gang.

Muligheten til å skrive ut på farten - Skriv ut profesjonelle fargeutskrifter etter behov. Ved hjelp av 1 GB oppgraderbart minne og en tokjerneprosessor kan du skrive ut raskt.

Profesjonell fargetilpasning - Med Lexmarks fargeerstatning og PANTONE®-kalibrering er det enkelt å skrive ut logoer med nøyaktig tilpassede farger.

Grafikk med høy oppløsning - Skriv ut skarpe bilder og grafikk med en oppløsning på opptil 1200x1200 dpi. Lexmarks Unison™-toner sørger for kontinuerlig kvalitet.

Superrask og -stille utskrift - Du kan raskt skrive ut, kopiere og skanne opptil 30 sider per minutt i sort/hvitt og farge. I tillegg kan du skrive ut et fargedokument på 11,5 sekunder.

Maksimal produktivitet. Minimalt med problemer.

Det er enklere enn du tror å bruke en multifunksjonsskriver. Systemets lettleselige berøringsskjerm sparer deg for tid ved hjelp av et knappetrykk. Nå kan du fokusere på viktigere ting og ditt daglige arbeid.

Pålitelig ytelse - Nå er det enkelt å skrive ut opptil 7 000 sider per måned takket være det nyeste innen papirbehandling.

Store utskriftsjobber uten avbrudd - Med en inntakskapasitet på opptil 1,450 ark og tilbehør som tonerkassett med ekstra høy kapasitet, trenger du ikke legge inn papir eller bytte kassett så ofte.

Smart berøringsskjerm og USB-port - Med en fargeberøringsskjerm på 17,8 cm (7 tommer) har du tilgang til forhåndsinstallerte produktivitetsløsninger. Det finnes også en praktisk fremre USB-port.

Nyskapende toner som optimaliserer ytelsen - Få bedre systemytelse med Lexmarks Unison™-toner, som gir kontinuerlig bildekvalitet fra første til siste utskrift.

Effektiv arbeidsflyt. Bærekraftig design.

Tilpass våre miljøvennlige skrivere etter ditt behov og effektiviser arbeidsflyten ved hjelp av produktivitetsløsninger.

Enklere hverdag - Våre forhåndsinstallerte løsninger fungerer på samme måte som mobilapplikasjoner. Berør skjermen og bruk snarveier til å skanne, skrive ut eller sende faks, e-post og andre viktige dokumenter.

Høyt sikkerhetsnivå - Hold kontroll på de ansattes tilganger og beskytt sensitive data ved hjelp av standardprotokoller for nettverkssikkerhet.

Spar ressurser og miljøet - Minimer støy og spar papir- og energiforbruket ved hjelp av instant warm-up fuser, innebygd tosidig utskrift, stillemodus, dvalemodus og miljømodus.

Skriv ut når som helst og hvor som helst[6] - Ved hjelp av dette systemet kan du skrive ut fra stasjonære maskiner og mobile enheter.

LEXMARK™

Lexmark CX510-serien fargemultifunksjonsskrivere

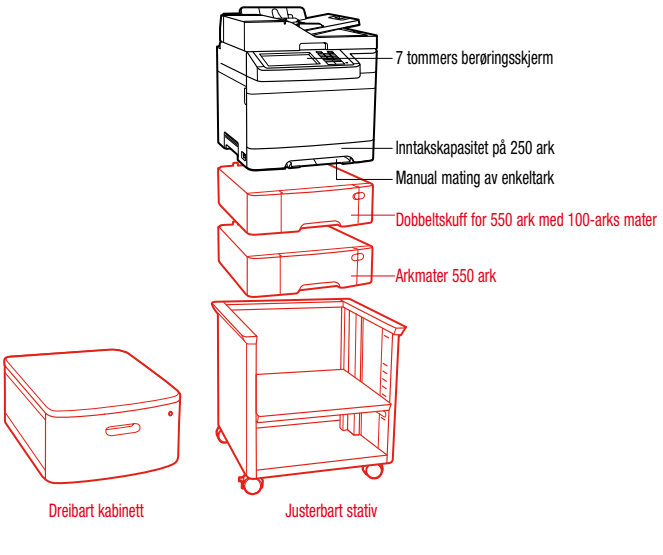

Produktspesifikasjoner	Lexmark CX510de	Lexmark CX510dhe	Lexmark CX510dthe
Utskrift			
Funksjon	Fargeutskrift, Fargeskann, Fargefaks, Fargekopi	Fargeutskrift, Fargeskann, Fargefaks, Fargekopi	Fargeskann, Fargeutskrift, Fargefaks, Fargekopi
Brukerpanel	Lexmark e-Task 7 tommer (17,8 cm) fargepekeskjerm		
Utskriftshastighet: Opptil[4]	Sort: 30 sider per minutt / Farge: 30 sider per minutt		
Tid til første utskriftsside	Sort: 10.5 sekunder / Farge: 11.5 sekunder		
Utskriftskvalitet	Sort: 4800 Color Quality (2400 x 600 dpi), 1200 x 1200 dpi / Farge: 4800 Color Quality (2400 x 600 dpi), 1200 x 1200 dpi		
Minne / Prosessor	Standard: 1024 MB / Maksimum: 3072 MB / Prosessor: Dual Core, 800 MHz		
Harddisken	Ikke tilgjengelig	Inkludert i konfigurasjonen	Inkludert i konfigurasjonen
Anbefalt månedlig sidevolum[2]	1500 - 7000 Sider		
Maksimal belastning på en måned: Opptil [3]	85000 sider pr. måned		
Kopi			
Kopihastighet: Opptil[4]	Sort: 30 kopisider i minuttet / Farge: 30 kopisider i minuttet		
Tid til første kopiside	Sort: 10.8 sekunder / Farge: 11.6 sekunder		
Farge Skanning			
Skannertype / ADF Scan	Skanner m/ glassplate og automatisk arkmater / RADF (tosidig skanning, reversert passering) / 50 ark på 75 g/m2		
Tosidig skannerhastighet: Opptil	A4, sort/hvitt: 13 / 14 enkelt-sider i minuttet - A4, farger: 13 / 14 enkelt-sider i minuttet		
Skannerhastighet: Opptil	A4, sort/hvitt: 30 / 32 enkelt-sider i minuttet - A4, farger: 30 / 32 enkelt-sider i minuttet		
Skanneroppløsning	1200 X 600 ppi (sort), 600 X 600 ppi (farger)		
Faks			
Modemhastighet	ITU T.30, V.34 Half-Duplex, 33.6 Kbps		
Rekvisita[5]			
Kapasitet for laserkassetter	2 000¹-siders fargetonerkassetter (CMY), 2 500¹-siders sort tonerkassett, 3 000¹-siders fargetonerkassetter (CMY) med høy kapasitet, 4 000¹-siders sort tonerkassett med høy kapasitet, 4 000¹-siders fargetonerkassetter (CMY) med ekstra høy kapasitet, 8 000¹-siders sort tonerkassett med ekstra høy kapasitet, 1 000¹-siders sorte og fargetonekassetter (CMYK)	1 000¹-siders sorte og fargetonekassetter (CMYK), 2 500¹-siders sort tonerkassett, 3 000¹-siders fargetonerkassetter (CMY) med høy kapasitet, 4 000¹-siders sort tonerkassett med høy kapasitet, 4 000¹-siders fargetonerkassetter (CMY) med ekstra høy kapasitet, 8 000¹-siders sort tonerkassett med ekstra høy kapasitet, 2 000¹-siders fargetonerkassetter (CMY)	1 000¹-siders sorte og fargetonekassetter (CMYK), 2 500¹-siders sort tonerkassett, 3 000¹-siders fargetonerkassetter (CMY) med høy kapasitet, 4 000¹-siders sort tonerkassett med høy kapasitet, 4 000¹-siders fargetonerkassetter (CMY) med ekstra høy kapasitet, 8 000¹-siders sort tonerkassett med ekstra høy kapasitet, 2 000¹-siders fargetonerkassetter (CMY)
Toner[6] levert med produkt	8 000¹ siders sort-returprogram-tonerkassett, 4 000¹ siders farge-returprogram-tonerkassetter (CMY)		
Papirbehandling			
Inkludert papirhåndtering	Integrert tosidigenhet, 150-arks utskuff, Inntakskapasitet på 250 ark, Manual mating av enkeltark	Manual mating av enkeltark, 150-arks utskuff, Inntakskapasitet på 250 ark, Integrert tosidigenhet	Manual mating av enkeltark, Integrert tosidigenhet, Dobbeltskuff for 550 ark med 100-arks mater, Inntakskapasitet på 250 ark, 150-arks utskuff
Valgfri papirhåndtering	Dobbeltskuff for 550 ark med 100-arks mater, 550-arks mater	550-arks mater, Dobbeltskuff for 550 ark med 100-arks mater	550-arks mater
Papirkapasitet inn: Opptil	Standard: 250+1 ark på 75 g/m2 / Maksimum: 1450+1 ark på 75 g/m2	Standard: 250+1 ark på 75 g/m2 / Maksimum: 1450+1 ark på 75 g/m2	Standard: 900+1 ark på 75 g/m2 / Maksimum: 1450+1 ark på 75 g/m2
Papirkapasitet ut: Opptil	Standard: 150 ark på 75 g/m2 / Maksimum: 150 ark på 75 g/m2		
Støttede mediastørrelser	Kartong, Papir-etiketter, Vanlig papir, Transparenter, Mer informasjon i "Card Stock & Label Guide"	Kartong, Papir-etiketter, Vanlig papir, Transparenter, Mer informasjon i "Card Stock & Label Guide"	Kartong, Konvolutter, Papir-etiketter, Vanlig papir, Transparenter, Mer informasjon i "Card Stock & Label Guide"
Håndterer papirstørrelse	Universal, Oficio, Letter, A4, A5, Executive, Folio, JIS-B5, Legal	Universal, Oficio, Letter, A4, A5, Executive, Folio, JIS-B5, Legal	Universal, Statement, Letter, Legal, JIS-B5, Folio, Executive, DL-konvolutt, Oficio, A6, C5-konvolutt, 10-konvolutt, 7 ¾-konvolutt, 9-konvolutt, A4, A5, B5-konvolutt
General[7]			
Standard tilkoblinger	Frontmontert USB 2.0-spesifikasjon Hi-Speed-sertifisert port (type A), Gigabit Ethernet (10/100/1000), USB 2.0 spesifikasjonssertifisert, høyhastighet (type B), USB 2.0 spesifikasjon høyhastighets sertifisert port (type A), bak	Frontmontert USB 2.0-spesifikasjon Hi-Speed-sertifisert port (type A), Gigabit Ethernet (10/100/1000), USB 2.0 spesifikasjonssertifisert, høyhastighet (type B), USB 2.0 spesifikasjon høyhastighets sertifisert port (type A), bak	Gigabit Ethernet (10/100/1000), USB 2.0 spesifikasjonssertifisert, høyhastighet (type B), USB 2.0 spesifikasjon høyhastighets sertifisert port (type A), bak, Frontmontert USB 2.0-spesifikasjon Hi-Speed-sertifisert port (type A)
Nettverkstilkoblinger (ekstrautstyr) / Lokale tilkoplinger (ekstrautstyr)	MarkNet N8352 802.11b/g/n trådløs		
Støynivå, under drift	Utskrift : 50 dBA / Kopiering : 50 dBA / Skanning : 49 dBA		
Garanti	1-Year Onsite Service		
Størrelse (tommer, H x B x L) / Vekt (kg)	470 x 444 x 589 mm / 28,2 kg	470 x 444 x 589 mm / 29,2 kg	600,3 x 444 x 589 mm / 32,4 kg

¹ Gjennomsnittlig sammenhengende sort eller sammsatt C det gjennomsnittlige antallet sider kundene har tenkt å skrive ut på enheten hver måned. Lexmark anbefaler at antallet sider i måneden holdes innenfor det angitte intervallet av hensyn til at enheten skal fungere optimalt, basert på faktorer som tilks. etterfyllingsintervaller for rekvisita og papir, tilgjelighet og typisk kundebruk. ³ Månedlig topvolum er det maksimale antallet sider en enhet kan levere i løpet av en måned. Dette måltallet gir muligheten til å sammenlikne enhetens robustheit med andre skrivere og multifunksjonsmaskiner fra Lexmark. ⁴ Utskrifts- og kopieringshastighet målt i samsvar med henholdsvis ISO/IEC 24734 og ISO/IEC 24735 (ESAT). For mer informasjon kan du se: www.lexmark.com/ISOspeeds ⁵ Produktet fungerer bare med erstatningspatroner som er beregnet for bruk i et bestemt geografisk område. Se www.lexmark.com/regions for nærmere opplysninger. ⁶ Hvis du vil ha mer informasjon om Lexmarks mobile løsninger, kan du se: lexmark.com/mobile ⁷ Skrivere selges med forbehold om visse lisens-/avtalevilkår. Se nærmere informasjon på www.lexmark.no/printerlicense.

Unison er et varemerke for Lexmark International, Inc. AirPrint og AirPrint-logoen er Apple Computer, Inc. varemerker. PANTONE® er et registrert varemerke av Pantone, Inc. Informasjonen i dette dokumentet kan endres uten nærmere varsel. ENERGY STAR® er et USA-registrert merke. Andre varemerker tilhører de respektive eiere. Lexmark og Lexmark med diamantmerket er Lexmark International, Inc. varemerker, registrert i de forente stater og/eller andre land.