Lexmark CX510-serien Multifunktionsfarvelaserprinter

Fantastiske farver. Alt, hvad du kan tænke dig.

Med Lexmark CX510 får du PANTONE®-farvematching og hurtig udskrivning, faxning, kopiering og scanning. Enheden er desuden spækket med produktivitetsløsninger, der hjælper dig med at strømline din virksomhed. *Vil du have mere datakapacitet? Vælg CX510dhe. Vil du have mere papirkapacitet? Prøv CX510dthe.*

CX510de

Farve | Op til 30 sider pr. minut | 7" (17,8-cm) Touch Screen | Løsninger | Fax | Unison™ TONER

Flotte farver lige efter bogen.

Med Lexmark CX510-serien får du god og ensartet farveudskrivning, der bliver en gevinst for virksomhedens materialer og brand. Hurtigere og mere driftssikker end nogensinde før.

Frihed til at udskrive på farten - Producér professionelle farver i virksomheden og efter behov. Med 1 GB opgraderbar hukommelse og en dual-core processor bliver udskrivningen også hurtig.

Professionel farvematching - Lexmarks navngivne farveerstatning og PANTONE®-kalibrering gør det nemt at matche farverne præcist og få et ensartet brandimage.

Grafik i høj opløsning - Få knivskarpe billeder og grafikelementer med op til ægte 1200x1200 dpi-opløsning. Lexmarks Unison™-toner sikrer også en ensartet kvalitet.

Superhurtig og stille udskrivning - Udskriv, kopiér og scan hurtigt op til 30 sider i minuttet i sort og farver og få et farvedokument på bare 11,5 sekunder.

Maksimal produktivitet. Minimalt besvær.

At bruge en multifunktionsprinter er nemmere end du tror. Nu får du mere tid til at fokusere på dit arbejde. Vores enheder er udstyret med touch screen, hvor oplysningerne er lette at læse. Funktionerne er også tidsbesparende, du trykker blot på en knap.

Driftssikre resultater - Takket være den nyeste papirhåndteringsteknologi kan du nemt udskrive op til 7.000 sider om måneden og desuden undgå en lang række vedligeholdelsesopgaver.

Kør større jobs uden afbrydelser - En inputkapacitet på helt op til 1.450 ark og mulighed for tonerkassetter med ekstra høj ydelse betyder, at du ikke behøver at skifte papir eller toner så tit.

Smart touch screen og USB-port - Den flotte 7" touch screen med levende farver giver adgang til brugervenlige forudinstallerede produktivitetsløsninger. Der findes også en praktisk USB-port på forsiden.

Innovativ toner, der optimerer resultaterne - Få mere ud af systemet med Lexmarks Unison™-toner, der giver ensartet billedkvalitet fra første til sidste udskrift.

Produktive arbejdsgange. Bæredygtigt design.

Reager hurtigt på ændrede forretningsbehov med vores miljøvenlige printere, der hjælper med at strømline dine arbejdsgange ved hjælp af produktivitetsløsninger.

Gør arbejdet smart og nemt - Hvis du kan bruge en app til en mobiltelefon, kan du også bruge vores forudindlæste løsninger. Touch screen og adgang til genveje gør det hurtigere og nemmere at scanne, udskrive eller sende fax, e-mails og andre vigtige dokumenter.

Få sikkerhed på virksomhedsniveau - Nu kan du godkende, autorisere og kontrollere medarbejdernes forbrug samt beskytte følsomme data med standardsikkerhedsprotokoller for netværk.

Spar på ressourcerne, og vær god ved miljøet - En fuser, der varmer op lynhurtigt, indbygget duplex udskrivning, samt tilstandene Lydløs, Dvale og Eco, minimerer støjen og sparer papir og energi.

Udskriv når som helst og hvor som helst[6] - Med dette system kan du både udskrive fra stationære computere og bærbare enheder, der kan køre programmer.

LEXMARK™

Lexmark CX510-serien Multifunktionsfarvelaserprinter

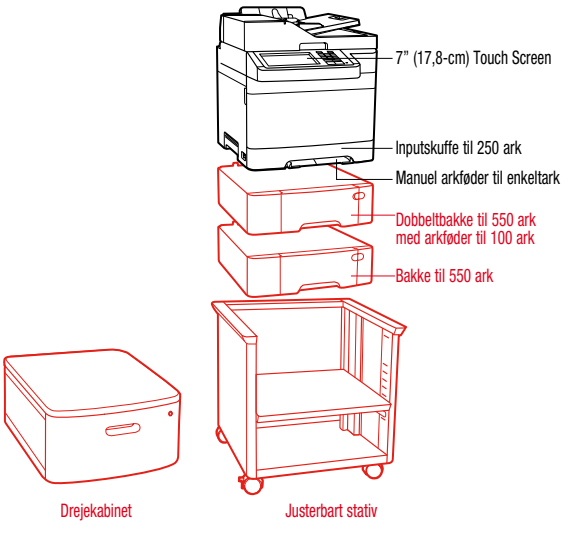

Standard

Valgfri

Produktspecifikationer	Lexmark CX510de	Lexmark CX510dhe	Lexmark CX510dthe
Udskrivning			
Funktion	Farveudskrivning, Farvescan, Farvefax, Farvekopiering	Farveudskrivning, Farvescan, Farvefax, Farvekopiering	Farvescan, Farveudskrivning, Farvefax, Farvekopiering
Display	Lexmark e-Task 7" (17,8 cm) farve TouchScreen		
Udskriftshastighed: Op til[4]	Sort: 30 ppm / Farve: 30 ppm		
Tid indtil første side	Sort: 10,5 sekunder / Farve: 11,5 sekunder		
Printopløsning	Sort: 4800 Color Quality (2400 x 600 dpi), 1200 x 1200 dpi / Farve: 4800 Color Quality (2400 x 600 dpi), 1200 x 1200 dpi		
Memória / Hukommelse	Standard: 1.024 MB / Maksimum: 3.072 MB / Hukommelse: Dual Core, 800 MHz		
Harddisk	Not Available	Included in configuration	Included in configuration
Anbefalet månedlig sideantal[2]	1.500 - 7.000 Sider		
Maksimal månedlig duty cycle: Op til [3]	85.000 sider pr. måned		
Kopiering			
Kopieringshastighed: Op til[4]	Sort: 30 cpm / Farve: 30 cpm		
Tid indtil første side	Sort: 10.8 sekunder / Farve: 11.6 sekunder		
Farve Scan			
Scanner type / ADF Scan	Flatbed scanner med ADF / RADF (omvendt dupleks) / 50 sider med 20 lb eller 75 g/m² tykt papir		
Duplex Scan Speed: Up to	A4, sort: 13 / 14 sider pr. minut - A4, farve: 13 / 14 sider pr. minut		
Scanningshastighed: Op til	A4, sort: 30 / 32 sider pr. minut - A4, farve: 30 / 32 sider pr. minut		
Scanningsopløsning	1200 X 600 ppi (sort), 600 X 600 ppi (farve)		
Faxing			
Modemhastighed	ITU T.30, V.34 Half-Duplex, 33.6 Kbps		
Tilbehør[5]			
Ydelse for tonerkassetter	Farvetonerkassetter (CMY) til 2.000¹ sider, Sort tonerkassette til 2.500¹ sider, High Yield tonerkassetter (CMY) til 3.000¹ sider, High Yield sort tonerkassette til 4.000¹ sider, Extra High Yield tonerkassetter (CMY) til 4.000¹ sider, Extra High Yield sort tonerkassette til 8.000¹ sider, Sort og farvetonerkassetter (CMYK) til 1.000¹ sider	Sort og farvetonerkassetter (CMYK) til 1.000¹ sider, Sort tonerkassette til 2.500¹ sider, High Yield tonerkassetter (CMY) til 3.000¹ sider, High Yield sort tonerkassette til 4.000¹ sider, Extra High Yield tonerkassetter (CMY) til 4.000¹ sider, Extra High Yield sort tonerkassette til 8.000¹ sider, Farvetonerkassetter (CMY) til 2.000¹ sider	Sort og farvetonerkassetter (CMYK) til 1.000¹ sider, Sort tonerkassette til 2.500¹ sider, High Yield tonerkassetter (CMY) til 3.000¹ sider, High Yield sort tonerkassette til 4.000¹ sider, Extra High Yield tonerkassetter (CMY) til 4.000¹ sider, Extra High Yield sort tonerkassette til 8.000¹ sider, Farvetonerkassetter (CMY) til 2.000¹ sider
Kassette[6] sendes med produktet	8.000¹ sider sort Return Program tonerkassette, 4.000¹ sider farve Return Program tonerkassetter		
Papirhåndtering			
Inkluderet papirhåndtering	Integreret duplex, Udskriftsbakke til 150 ark, Inputskuffe til 250 ark, Manuel arkføder til enkeltark	Manuel arkføder til enkeltark, Udskriftsbakke til 150 ark, Inputskuffe til 250 ark, Integreret duplex	Manuel arkføder til enkeltark, Integreret duplex, Dobbeltbakke til 550 ark med arkføder til 100 ark, Inputskuffe til 250 ark, Udskriftsbakke til 150 ark
Valgfri papirhåndtering	Dobbeltbakke til 550 ark med arkføder til 100 ark, Bakke til 550 ark	Bakke til 550 ark, Dobbeltbakke til 550 ark med arkføder til 100 ark	Bakke til 550 ark
Papirinput kapacitet: Op til	Standard: 250+1 sider med 20 lb eller 75 g/m² tykt papir / Maksimum: 1450+1 sider med 20 lb eller 75 g/m² tykt papir	Standard: 250+1 sider med 20 lb eller 75 g/m² tykt papir / Maksimum: 1450+1 sider med 20 lb eller 75 g/m² tykt papir	Standard: 900+1 sider med 20 lb eller 75 g/m² tykt papir / Maksimum: 1450+1 sider med 20 lb eller 75 g/m² tykt papir
Papiroutput kapacitet: Op til	Standard: 150 sider med 20 lb eller 75 g/m² tykt papir / Maksimum: 150 sider med 20 lb eller 75 g/m² tykt papir		
Understøttede medietyper	Karton, papiretiketter, almindeligt papir, transparenter, se karton og etiketvejledningen	Karton, papiretiketter, almindeligt papir, transparenter, se karton og etiketvejledningen	Karton, konvolutter, papiretiketter, almindeligt papir, transparenter, se karton og etiketvejledningen
Understøttede mediestørrelser	Universal, Oficio, Letter, A4, A5, Executive, Folio, JIS-B5, Legal	Universal, Oficio, Letter, A4, A5, Executive, Folio, JIS-B5, Legal	Universal, Statement, Letter, Legal, JIS-B5, Folio, Executive, DL Konvolut, Oficio, A6, C5 Konvolut, 10 konvolut, 7 3/4 konvolut, 9 konvolut, A4, A5, B5 konvolut
Generelt[7]			
Standard tilslutning	Foran USB 2.0 port Specifikation Hi-Speed-certificeret (Type A), Gigabit Ethernet (10/100/1000), USB 2.0 specifikation, hi-speed certificeret (Type B), Bagpå USB 2.0 port Specifikation Hi-Speed-certificeret (Type A)	Foran USB 2.0 port Specifikation Hi-Speed-certificeret (Type A), Gigabit Ethernet (10/100/1000), USB 2.0 specifikation, hi-speed certificeret (Type B), Bagpå USB 2.0 port Specifikation Hi-Speed-certificeret (Type A)	Gigabit Ethernet (10/100/1000), USB 2.0 specifikation, hi-speed certificeret (Type B), Bagpå USB 2.0 port Specifikation Hi-Speed-certificeret (Type A), Foran USB 2.0 port Specifikation Hi-Speed-certificeret (Type A)
Netværkstilslutning (option) / Lokale porte (option)	MarkNet N8352 802.11b/g/n trådløs		
Lydniveau, i brug	Udskriv : 50 dBA / Kopier : 50 dBA / Scan : 49 dBA		
Produktgaranti	1-Year Onsite Service		
Størrelse (mm - H x B x D) / Vægt (kg)	470 x 444 x 589 mm / 28,2 kg	470 x 444 x 589 mm / 28,2 kg	600,3 x 444 x 589 mm / 32,4 kg

[1] Gennemsnitlig erklæret pålydende for kontinuerlig sort eller kontinuerlig kombineret CMY op til dette antal sider standardsider i henhold til ISO/IEC 19798. [2] Anbefalet månedlig sidevolumen er et sideantal, der hjælper kunder med at evaluere Lexmarks produkttilbud baseret på det gennemsnitlige antal sider, som en kunde planlægger at udskrive på enheden hver måned.Lexmark anbefaler, at antallet af sider pr. måned holdes inden for det angivne sideantal for allerbedste ydelse, baseret på faktorer som: intervaller for udskiftning af tilbehør, intervaller for ilægning af papir, hastighed og typisk kundeanvendelse. [3] Maksimal månedlig duty cycle defineres som det højeste antal sider, en enhed kan levere på en måned. Denne metrik giver et sammenligningsgrundlag mht. robusthed i forhold til andre Lexmark printere og MFP'er. [4] Udskrivnings- og kopieringshastighed måles i henhold til ISO/IEC 24734 og ISO/IEC 24735 (ESAT). Hvis du ønsker yderligere oplysninger, kan du se: www.lexmark.com/ISOspeeds [5] Produktet fungerer kun med udskiftningskassetter beregnet til brug i en specifik geografisk region. Se flere detaljer på www.lexmark.com/regions [6] Få flere oplysninger om Lexmarks mobilløsninger her: lexmark.com/mobile [7] Printere, der sælges, er omfattet af visse licens/aftalebetingelser. Se www.lexmark.com/printerlicense for detaljer.

Unison er et varemærke tilhørende Lexmark International, Inc. AirPrint og AirPrint logoet er registrede varemærker fra Apple Inc. PANTONE® er et registreret varemærke af Pantone, Inc. Informationer i dette dokument kan ændres uden varsel. ENERGY STAR® er et U.S. registreret varemærke. Alle andre varemærker tilhører de respektive ejere. Lexmark og Lexmark med diamantformen er varemærker tilhørende Lexmark International, Inc., registreret i USA og/eller andre lande.