Lexmark CS310-serien Farvelaserprinter

Imponerende farver. Smart til virksomheden.

Lexmark CS310 giver fantastiske resultater. Få virkelig professionelle resultater til din virksomhed med dette skrivebordssystem til en rimelig pris, der indeholder PANTONE®-farvematching og andre funktioner, du normalt kun finder i de dyre modeller. *Vil du have mulighed for at udskrive på begge sider? Prøv CS310dn.*

CS310n/dn

Farve | Op til 23 sider pr. minut | Netværk | Eco-Mode | Unison™ TONER

Fantastiske farver. Hurtig.

Her får du god og ensartet farveudskrivning, der bliver en stor gevinst for virksomhedens brand-, salgs- og præsentationsmaterialer. Hurtigere og mere driftssikker end nogensinde før sikrer denne løsning, at dit team kan bevare en høj produktivitet.

Frihed til at udskrive på farten - Når du får mulighed for at udskrive professionelle resultater internt i virksomheden, sparer du både tid og de penge, du ellers ville bruge på dyre tryk uden for virksomheden.

Professionel farvematching - Lexmarks navngivne farveerstatning og PANTONE®-kalibrering gør det nemt at matche farverne præcist og få et ensartet brandimage.

Grafik i høj opløsning - Få knivskarpe billeder og grafikelementer med op til ægte 1200x1200 dpi-opløsning. Lexmarks Unison™-toner sikrer også en ensartet kvalitet.

Superhurtig og stille udskrivning - Udskriv hurtigt op til 23 sider i minuttet i sort og farver. Du kan få udskrevet et farvedokument på bare 11 sekunder.

Få mere fra hånden. Nemt.

Producér alting på stedet, fra butiksskilte til kundepræsentationer. Letlæseligt kontrolpanel, stor udskriftsbakke og mange andre funktioner gør udskrivning til en leg.

Driftssikre resultater - Takket være den nyeste papirhåndteringsteknologi kan du nemt udskrive op til 5.000 sider om måneden og desuden undgå en lang række vedligeholdelsesopgaver.

Kør større jobs uden afbrydelser - En inputkapacitet på helt op til 900 ark og mulighed for tonerkassetter med ekstra høj ydelse betyder, at du ikke behøver at skifte papir eller toner så tit.

Udskriv komplekse dokumenter hurtigt - Udskriv dokumenter med grafik og billeder nemt og problemfrit med 256 MB opgraderbar hukommelse og en hurtig dual-core processor.

Innovativ toner, der optimerer resultaterne - Få mere ud af systemet med Lexmarks Unison™-toner, der giver ensartet billedkvalitet fra første til sidste udskrift.

Fleksibel. Sikker. Og økonomisk.

Vores miljøvenlige printere er designet, så du kan reagere hurtigt på ændrede forretningsbehov, og tilbyder strømlinede arbejdsgange og omkostningseffektiv drift, så du opnår et konkurrencemæssigt forspring.

Udskriv når som helst og hvor som helst[6] - Med dette system kan du både udskrive fra stationære computere og bærbare enheder, der kan køre programmer.

Håndter udskriftsjobs optimalt - Få glæde af smarte funktioner som f.eks. brugertilpassede beskeder og programmerbare meddelelser.

Få sikkerhed på virksomhedsniveau - Kontrollér medarbejdernes forbrug og beskyt følsomme data med standardsikkerhedsprotokoller for netværk.

Spar på ressourcerne, og vær god ved miljøet - En fuser, der varmer op lynhurtigt, indbygget duplex udskrivning[8], samt tilstandene Lydløs, Dvale og Eco minimerer støjen og sparer papir og energi.

LEXMARK™

Lexmark CS310-serien Farvelaserprinter

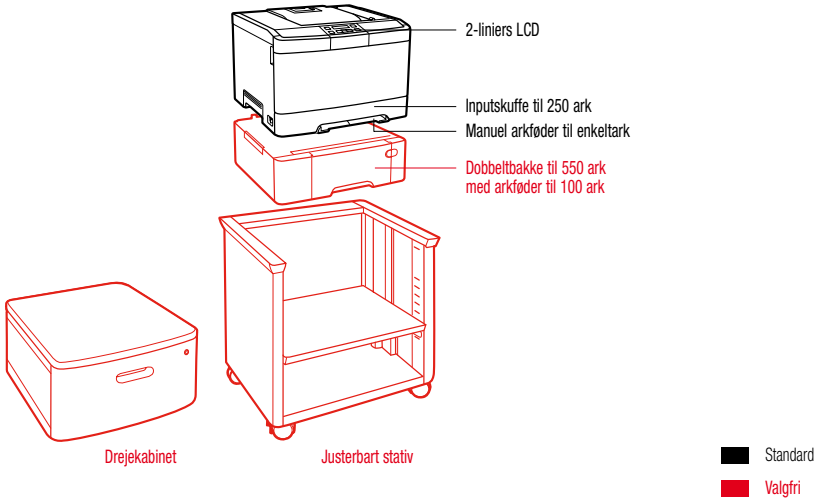

Produktspecifikationer	Lexmark CS310n	Lexmark CS310dn
Udskrivning		
Display	16-tegns, 2-liniers baggrundsoplyst APA-LCD-display (All Points Addressable)	
Udskriftshastighed: Op til[4]	Sort: 23 ppm / Farve: 23 ppm	
Tid indtil første side	Sort: 10 sekunder / Farve: 11 sekunder	
Printopløsning	Sort: 1200 x 1200 dpi, 4800 Color Quality (2400 x 600 dpi) / Farve: 1200 x 1200 dpi, 4800 Color Quality (2400 x 600 dpi)	
Memória / Hukommelse	Standard: 256 MB / Maksimum: 2.304 MB / Hukommelse: Dual Core, 800 MHz	
Harddisk	Not Available	
Anbefalet månedlig sideantal[2]	500 - 5.000 Sider	
Maksimal månedlig duty cycle: Op til [3]	60.000 sider pr. måned	
Tilbehør[5]		
Ydelse for tonerkassetter	Sort og farvetonerkassetter (CMYK) til 1.000[1] sider, High Yield tonerkassetter (CMY) til 3.000[1] sider, High Yield sort tonerkassette til 4.000[1] sider	
Kassette[6] sendes med produktet	750[1] sider farve og sort Return Program tonerkassetter (starter)	1.400[1] sider farve og sort Return Program tonerkassetter (starter)
Papirhåndtering		
Inkluderet papirhåndtering	Manuel arkføder til enkeltark, Udskriftsbakke til 125 ark, Inputskuffe til 250 ark	Udskriftsbakke til 125 ark, Inputskuffe til 250 ark, Manuel arkføder til enkeltark, Integreret duplex
Valgfri papirhåndtering	Dobbeltbakke til 550 ark med arkføder til 100 ark	
Papirinput kapacitet: Op til	Standard: 250+1 sider med 20 lb eller 75 g/m² tykt papir / Maksimum: 900+1 sider med 20 lb eller 75 g/m² tykt papir	
Papiroutput kapacitet: Op til	Standard: 125 sider med 20 lb eller 75 g/m² tykt papir / Maksimum: 125 sider med 20 lb eller 75 g/m² tykt papir	
Understøttede medietyper	se karton og etiketvejledningen, transparenter, Karton, papiretiketter, almindeligt papir	
Understøttede mediestørrelser	Oficio, Universal, Letter, Legal, A4, Folio, Executive, A5, JIS-B5	
Generelt[7]		
Standard tilslutning	Ethernet 10/100BaseTX (RJ-45), fungerer også sammen med 1000Base-T, USB 2.0 specifikation, hi-speed certificeret (Type B)	USB 2.0 specifikation, hi-speed certificeret (Type B), Ethernet 10/100BaseTX (RJ-45), fungerer også sammen med 1000Base-T
Netværkstilslutning (option) / Lokale porte (option)	MarkNet N8352 802.11b/g/n trådløs	
Lydniveau, i brug	Udskriv : 48 dBA	
Produktgaranti	1-Year Onsite Service	
Størrelse (mm - H x B x D) / Vægt (kg)	291 x 442 x 407 mm / 20.1 kg	291 x 442 x 407 mm / 20.3 kg

[1] Gennemsnitlig erklæret patronydelse for kontinuerlig sort eller kontinuerlig kombineret CMY op til dette antal sider standardsider i henhold til ISO/IEC 19798. [2] Anbefalet månedlig sidevolumen er et sideantal, der hjælper kunder med at evaluere Lexmarks produkttilbud baseret på det gennemsnitlige antal sider, som en kunde planlægger at udskrive på enheden hver måned.Lexmark anbefaler, at antallet af sider pr. måned holdes inden for det angivne sideantal for allerbedste ydelse, baseret på faktorer som: intervaller for udskiftning af tilbehør, intervaller for ilægning af papir, hastighed og typisk kundeanvendelse. [3] Maksimal månedlig duty cycle defineres som det højeste antal sider, en enhed kan levere på en måned. Denne metrik giver et sammenligningsgrundlag mht. robusthed i forhold til andre Lexmark printere og MFP'er. [4] Udskrivnings- og kopieringshastighed måles i henhold til ISO/IEC 24734 og ISO/IEC 24735 (ESAT). Hvis du ønsker yderligere oplysninger, kan du se: www.lexmark.com/ISOspeeds [5] Produktet fungerer kun med udskiftningskassetter beregnet til brug i en specifik geografisk region. Se flere detaljer på www.lexmark.com/regions [6] Få flere oplysninger om Lexmarks mobilløsninger her: lexmark.com/mobile [7] Printere, der sælges, er omfattet af visse licens/aftalebetingelser. Se www.lexmark.com/printerlicense for detaljer. [8] Duplex (udskrivning på begge sider) er i overensstemmelse med ENERGY STAR, kun CS310dn.

Unison er et varemærke tilhørende Lexmark International, Inc. AirPrint og AirPrint logoet er registrede varemærker fra Apple Inc. PANTONE® er et registreret varemærke af Pantone, Inc. Informationer i dette dokument kan ændres uden varsel. ENERGY STAR® er et U.S. registreret varemærke. Alle andre varemærker tilhører de respektive ejere. Lexmark og Lexmark med diamantformen er varemærker tilhørende Lexmark International, Inc., registreret i USA og/eller andre lande.